新入学児童保護者説明会



谷津南小学校

1　体を大切に
（むし歯、視力、予防接種など）

2　規則正しい生活習慣を
（早寝・早起き・朝ごはん）

3　自分のことは自分で
できる子に

4　あいさつや返事が
できる子に

5　人の話にじっと耳を
傾けられる子に

6　文字や数について

7　交通安全について

通学用カバン

・縦40cm・横32cm以内の大きさのもの。

・A4サイズのノートや紙類が入るもの。

・安全性を考慮して両手が空くもの。

・必ずしもランドセルでなければならないという指定はありません。

・ランドセルの代替となる軽量・安価なバッグも販売されています。



通学カバンを入れるロッカーのサイズ

高さ　24cm
横　32cm
奥行　40cm（通学用カバンの縦の長さ）

通学用カバン

参考例

姿勢保持のため、片方の肩だけで支えるタイプのカバンではなく、両肩で背おえるものを推奨します。

M社　￥18,000

N社　￥19,990

文房具関係



シンプルな箱型
タイプのもの



鉛筆　5本
赤・青鉛筆　1本
消しゴム　1つ
名前ペン　1本

文房具関係（道具袋の中）

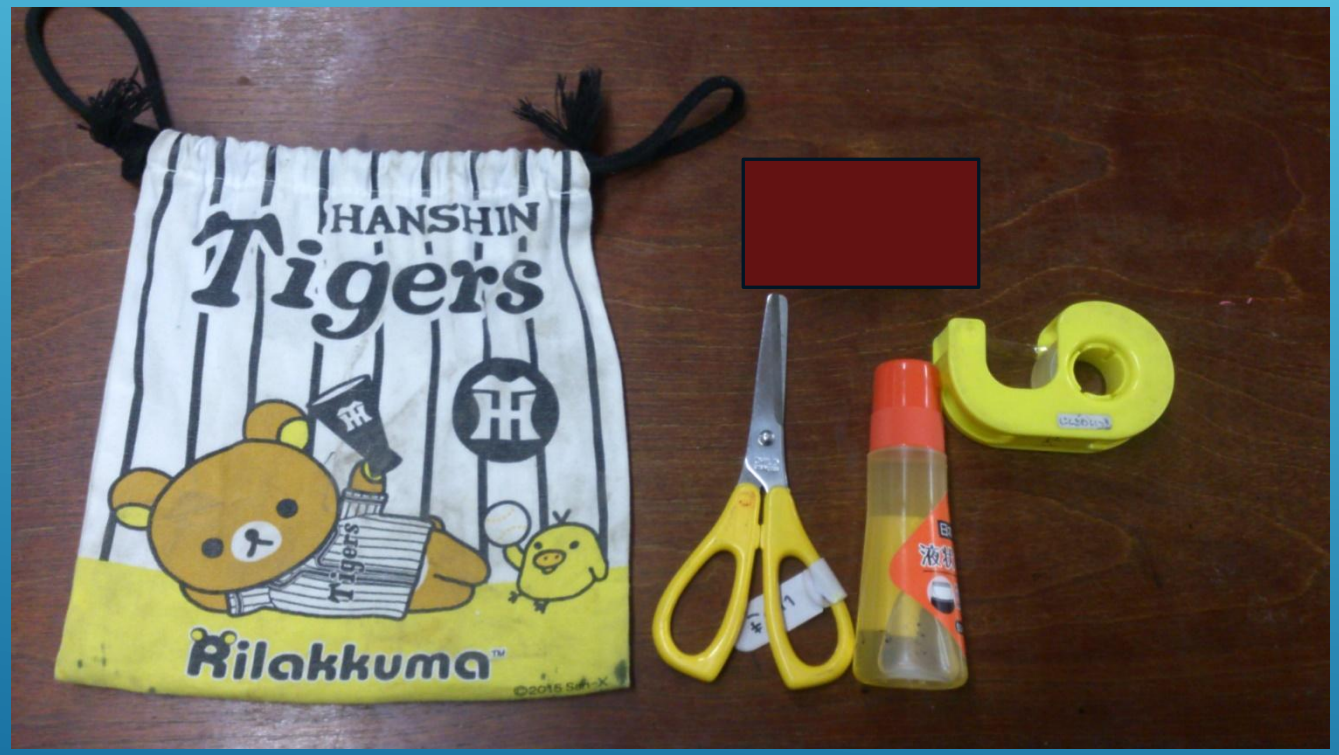

はさみ・セロテープ・のりなど



つくえの横に
かけます。

文房具関係



引き出しは机の中にしまいます。
机の中のサイズ　縦　7cm
横　42cm
奥行　30cm



クレヨン・色鉛筆・おりがみ
（16色）（12色）

雑巾と洗濯ばさみ

1ねん　くみ

な　ま　え



給食の準備



体操服、黄帽子、上履き

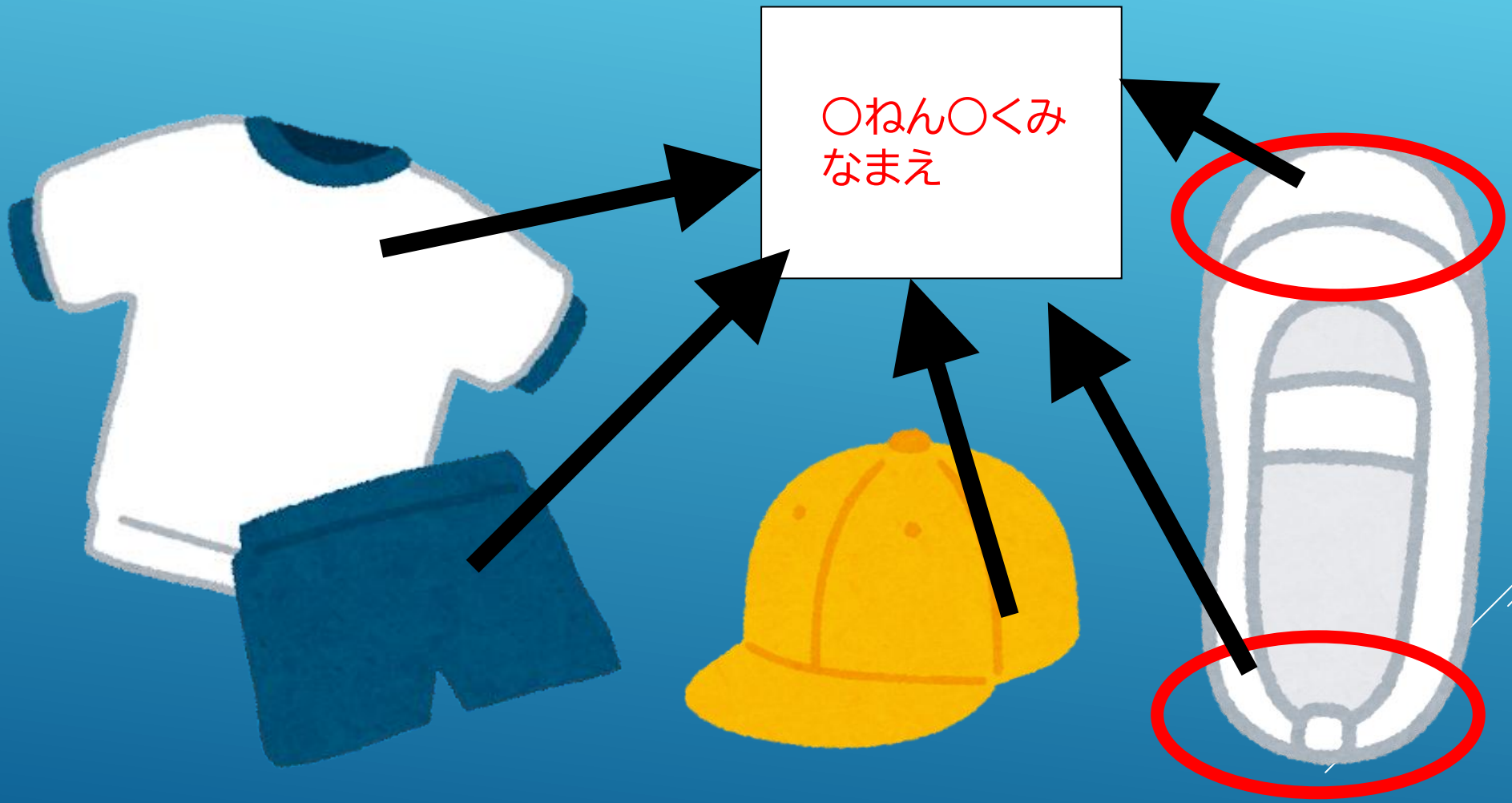

下駄箱



赤白ぼうし

帽子のうしろに、
つくえにかける紐（4，5㎝）
をつけてください。
ゴム紐がのびません。



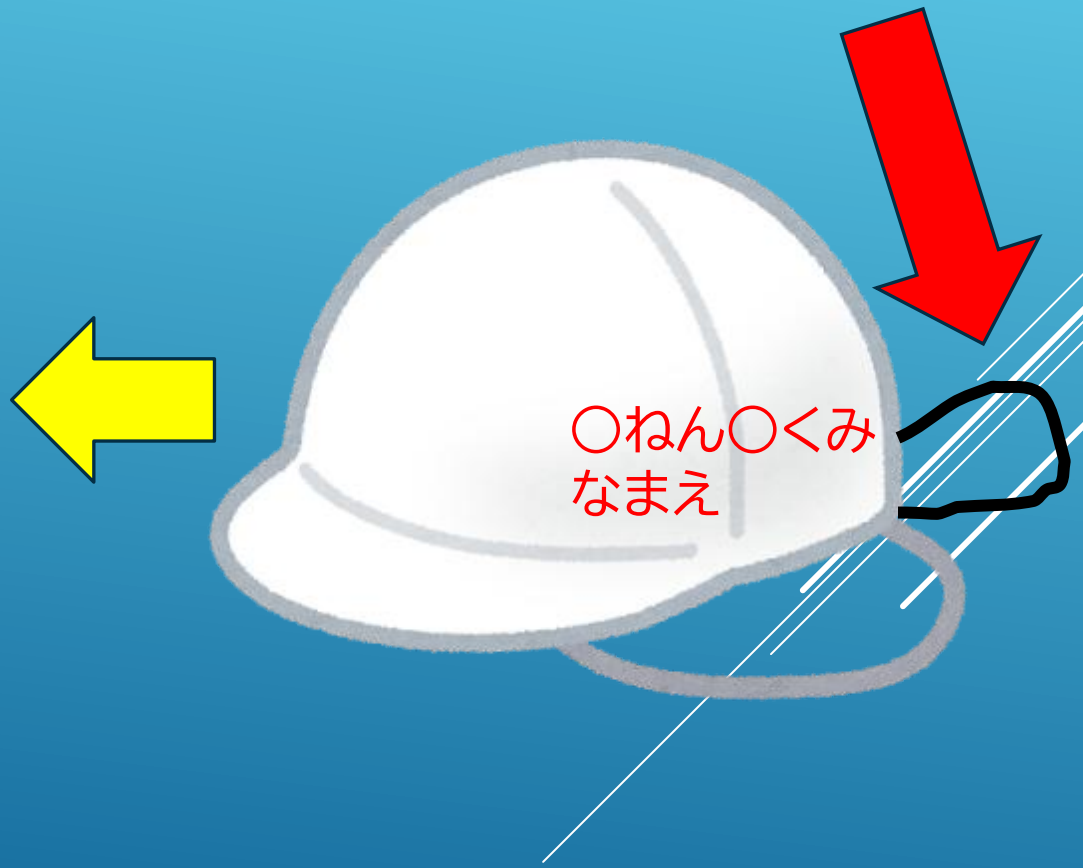

体操服袋

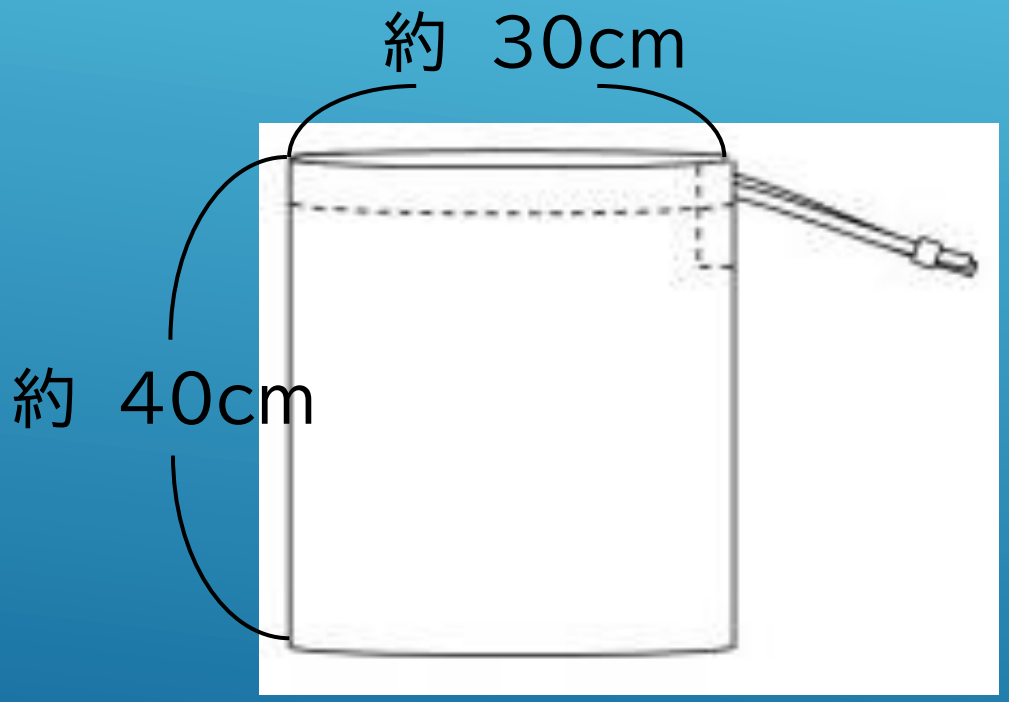

給食袋・道具袋

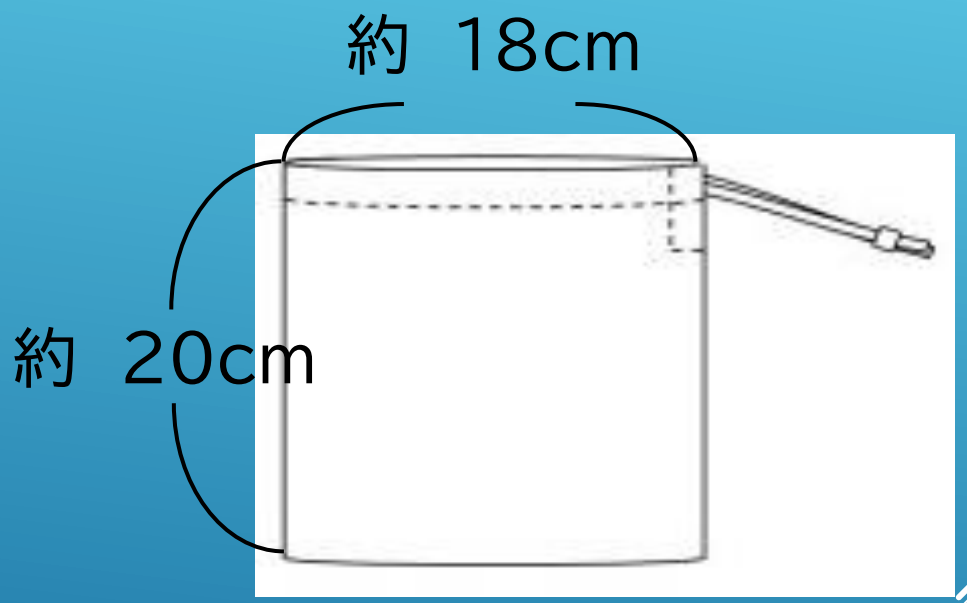

上履き袋と手提げ袋



上履き袋

体操服袋



手提げ袋

背もたれ式の防災頭巾

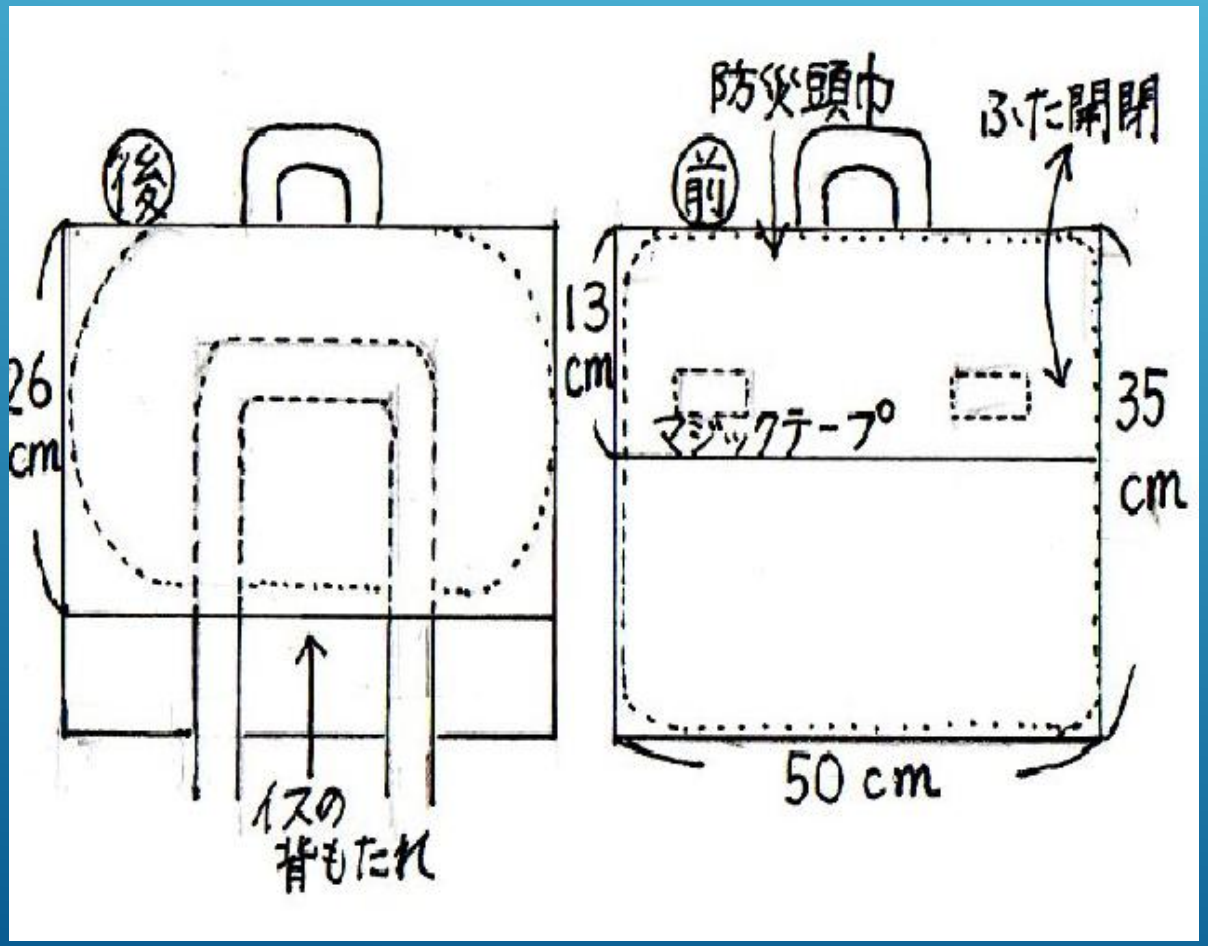



読書バッグ

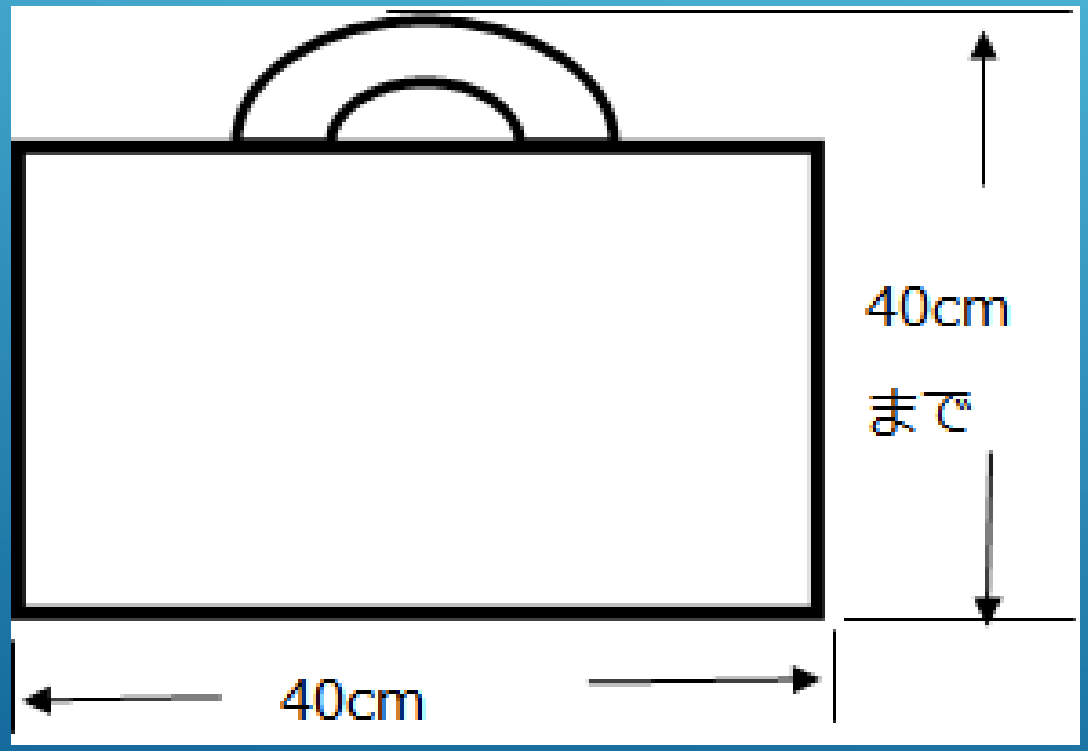



タブレット端末関係



タブレットケース

【タブレットサイズ】
幅：297㎜　奥行：213㎜
高さ：21．2㎜

○形や色は、華美なものではないもの

○ケースの外側にも御記名をお願いいたします。

その他用意するもの（算数セット）

以前まで



今年度

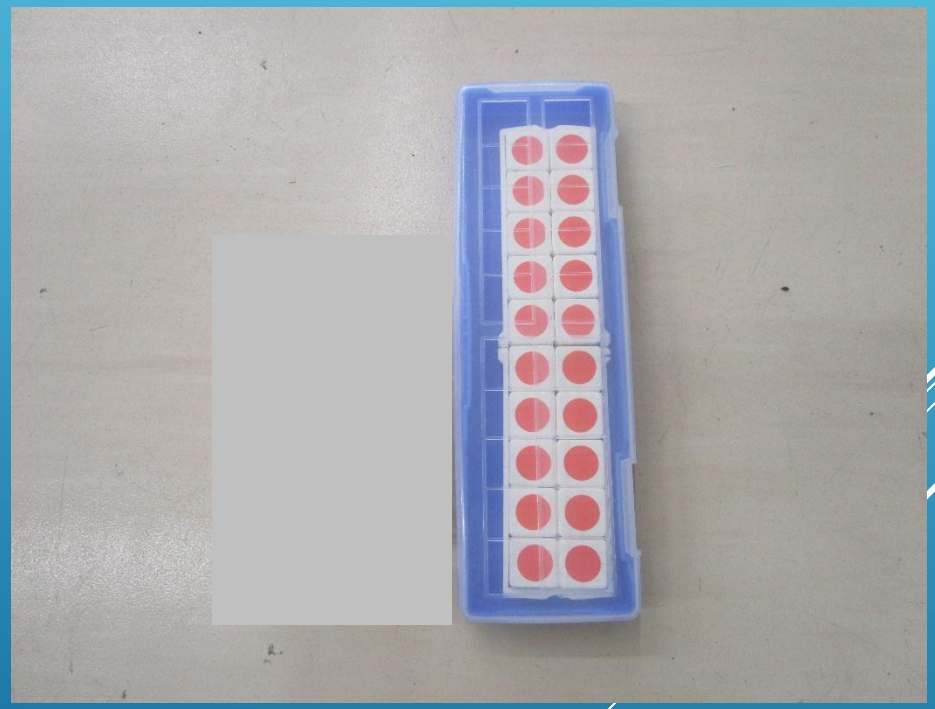

保護者の経済的負担軽減のため、購入していただくものを精選します。

その他用意するもの（算数セット）



購入しないものについては、学校で貸し出しをしたりタブレット端末などで代用したりします。


お子さまのご入学をお待ち
しています。